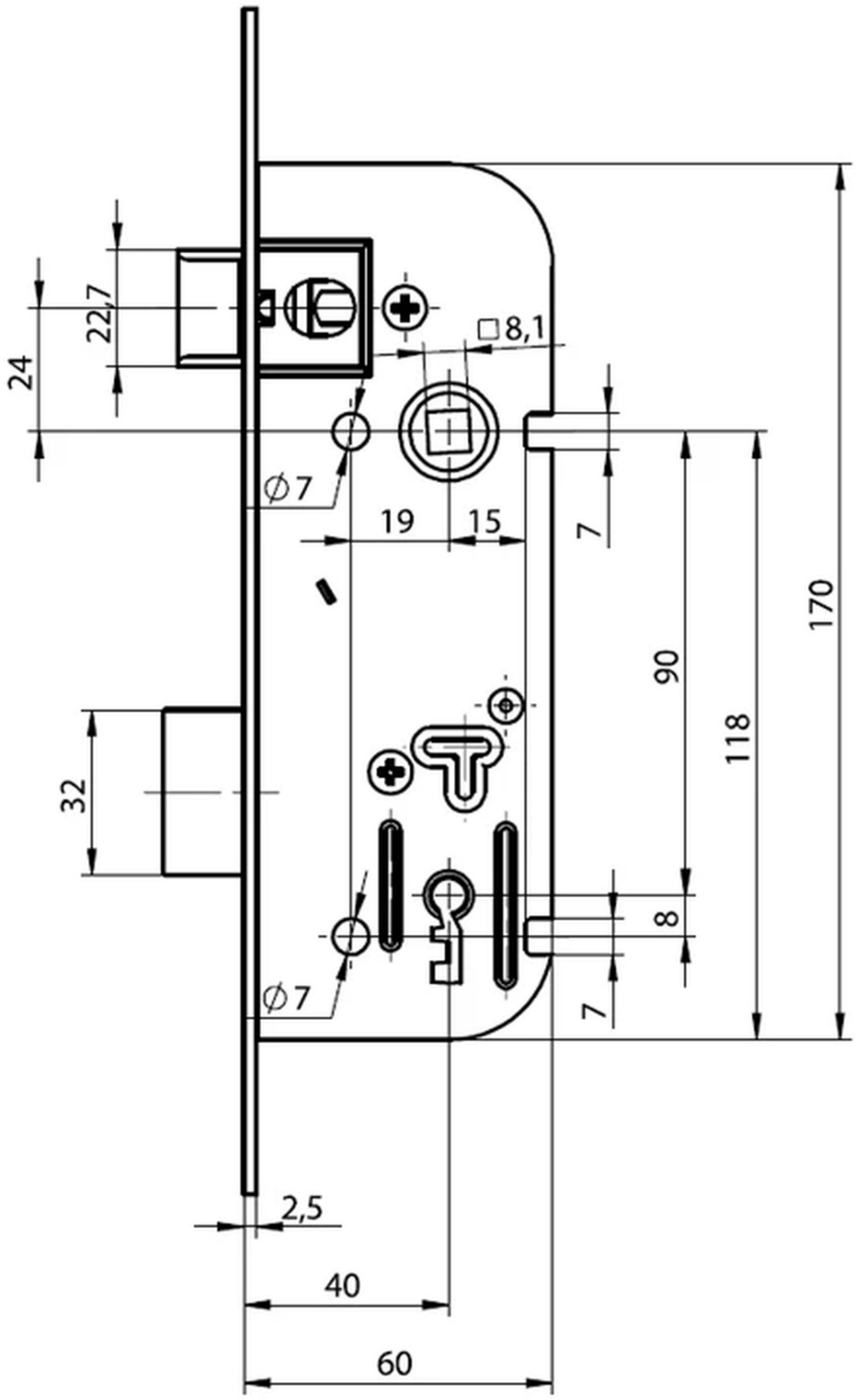
24
22,7
□8,1
Ø7
19
15
7
170
90
118
32
8
Ø7
7
2,5
40
60

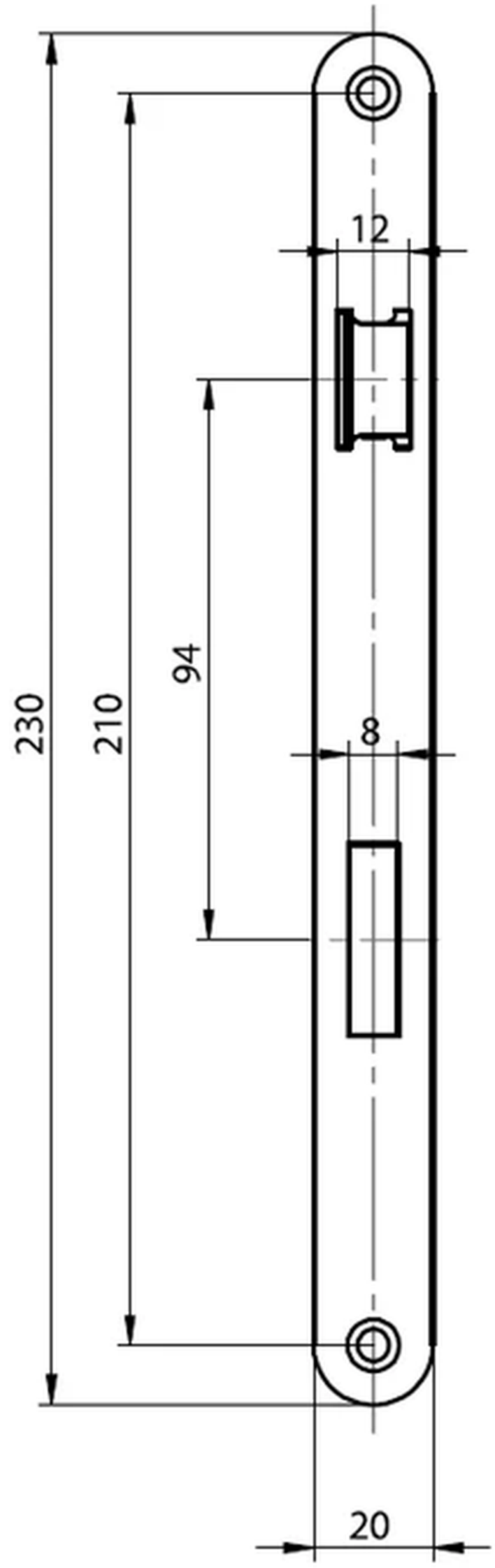
12
230
210
94
8
20