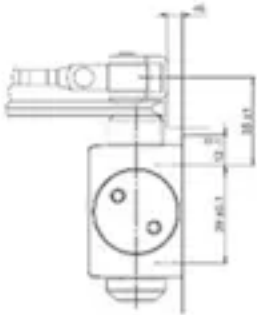

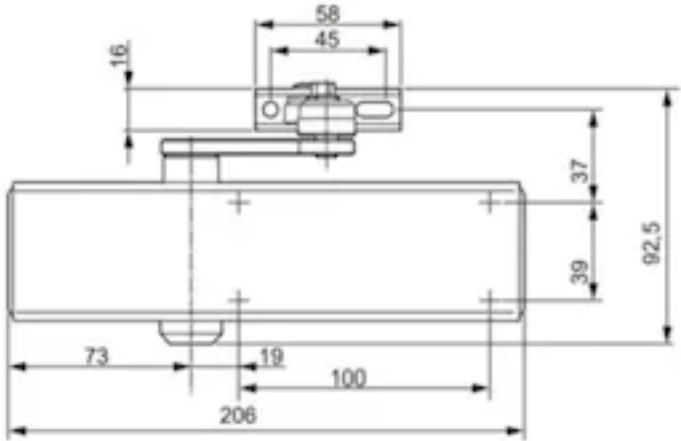
58
45
16
37
39
92,5
73
19
100
206