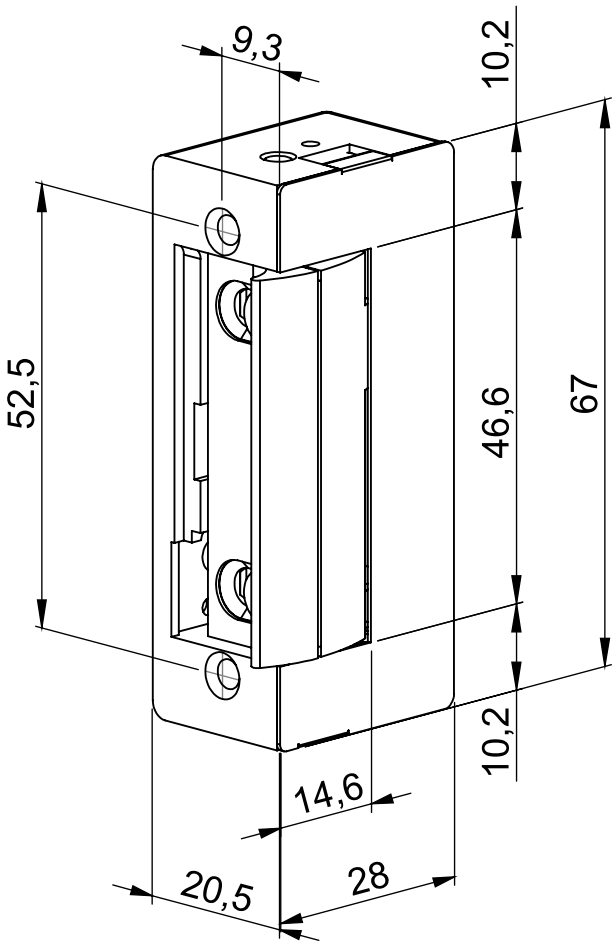
9,3
10,2
52,5
46,6
67
10,2
14,6
20,5
28

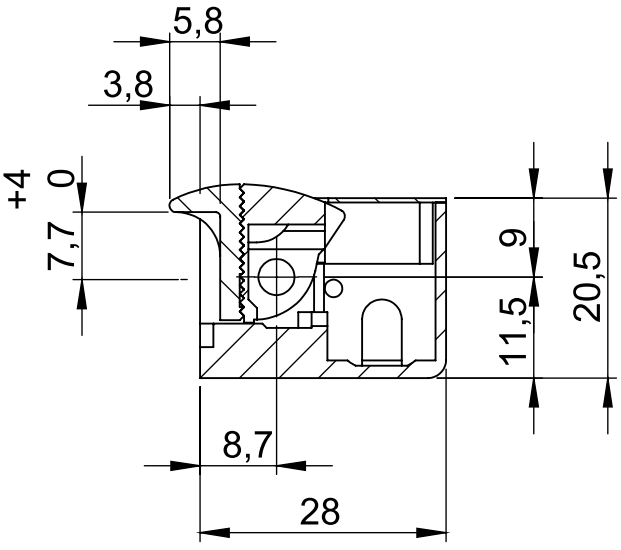
5,8
3,8
+4
0
7,7
9
11,5
20,5
8,7
28

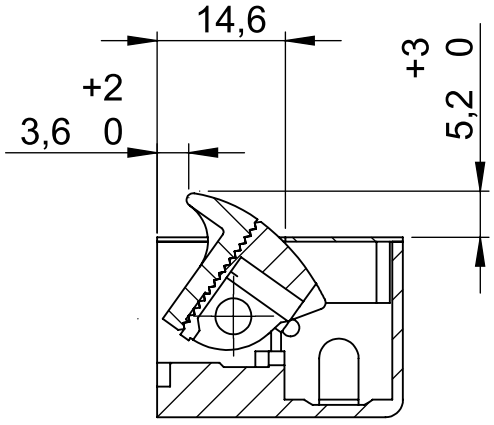
14,6
+2
3,6 0
+3
0
5,2

DORCAS