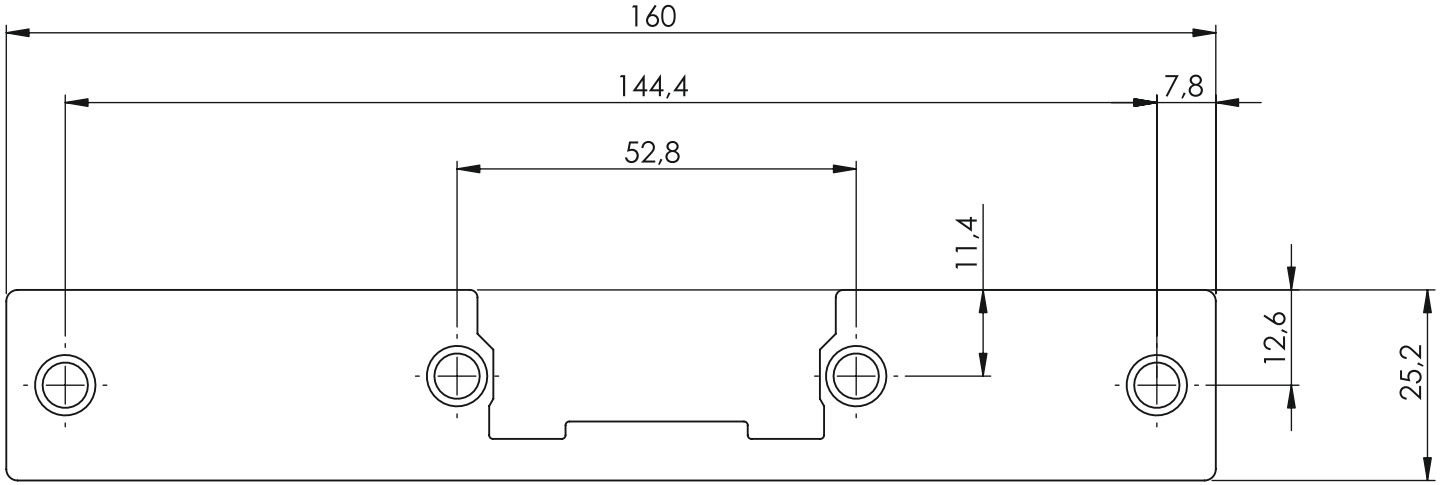

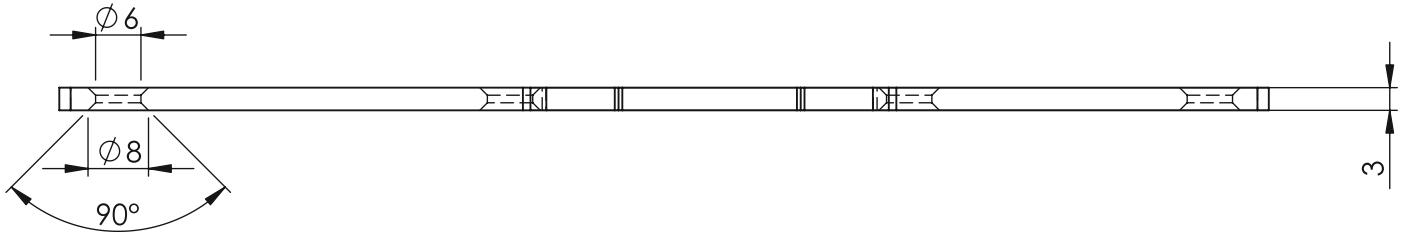

DORCAS